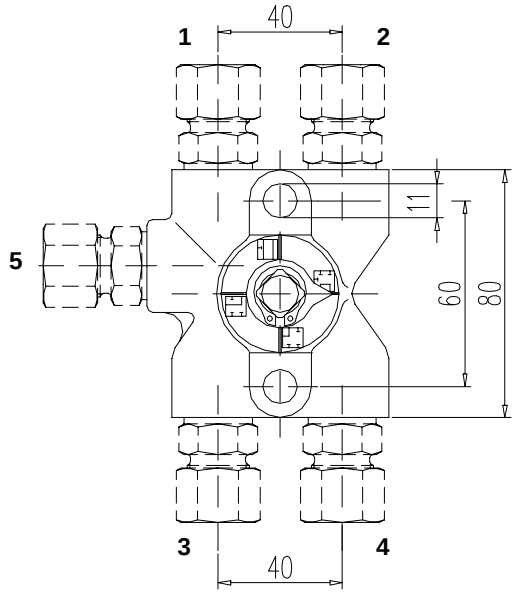

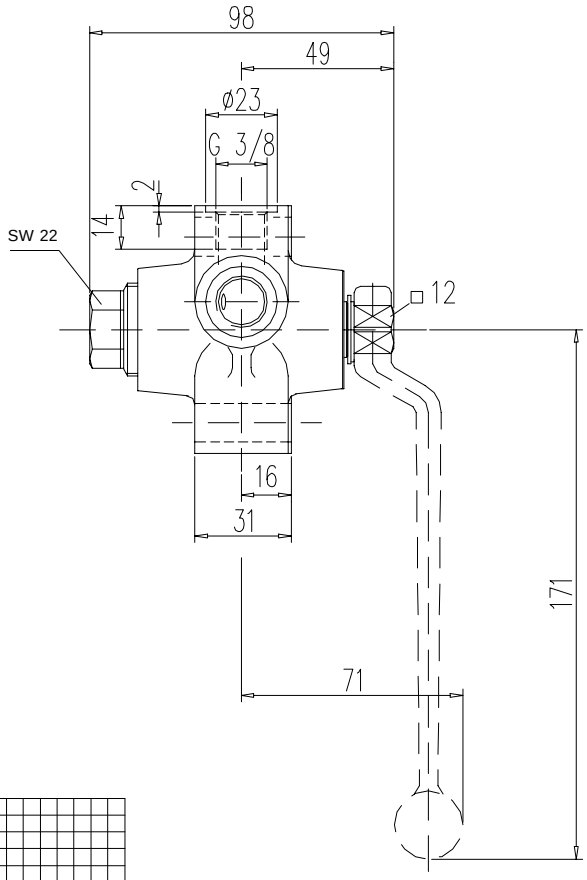

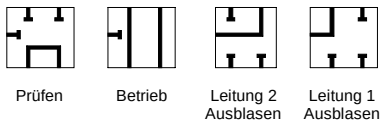

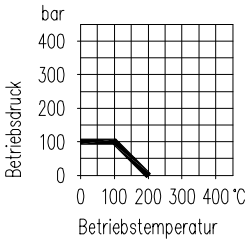

MONTAGEZUBEHÖR siehe Rubrik 8

Werkstoff	Anschluß 1 - 2 - 3 - 4 - 5	Bestell-Nr.
Stahl Edelstahl	G 3/8 - Innengewinde nach DIN 3852	S345.01.100 S345.01.200
Stahl Edelstahl	Schneidringverschraubung für Rohr Ø 12 mm, Baureihe S	S345.01.101 S345.01.201
Stahl Edelstahl	Schneidringverschraubung für Rohr Ø 12 mm, Baureihe L	S345.01.101.02 S345.01.201.02

Einzelteile	Stahl	Edelstahl [1]
	DIN - Werkstoffnummer	
Gehäuse [2]	1.0460	1.4571
Küken	1.4571	
Distanzbuchse	Edelstahl	
Skalenscheibe	1.4301	
Druckschraube	1.0501	1.4571
Einsatzöse	Edelstahl	
Schneidring-verschraubung	Stahl	1.4571
Dichtungsbuchse	PTFE - Kohle	

- Gehäuse: Gesenkschmiedestück
- Oberfläche: Stahl phosphatiert
- Zubehör: 1 abnehmbarer Schalthebel aus Aluminium schwarz eloxiert
- Sonderausführungen auf Wunsch lieferbar

1) auch in öl- und fettfreier Ausführung für Sauerstoff lieferbar (Bestellhinweis B 3 beachten!)
max. Betriebsdruck 63 bar
max. Temperatur 60°C
2) mit Abnahmeprüfzeugnis nach EN 10 204/3.1 lieferbar