Absperrventil für Manometer
mit Prüfflansch
DVGW - Ausführung

9.16

01/09

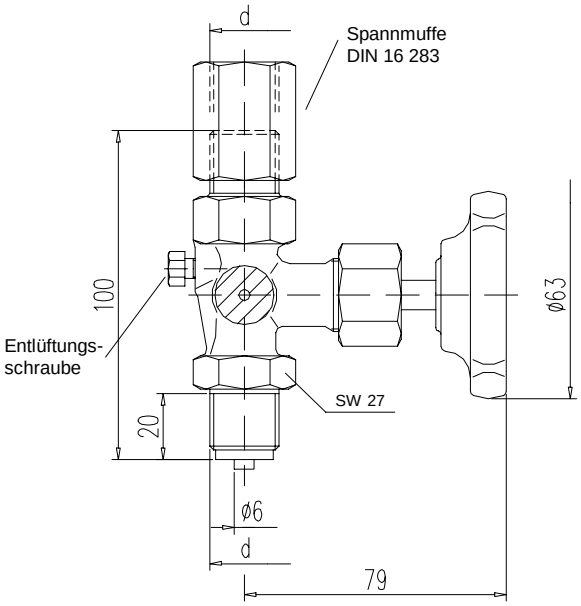

Prüfflansch
Ø 40 x 5 mm

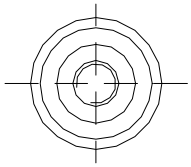

Prüfflansch
60 x 25 x 10 mm

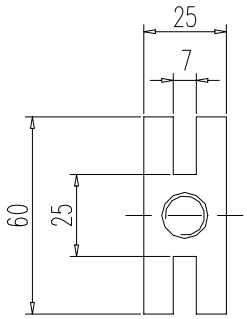

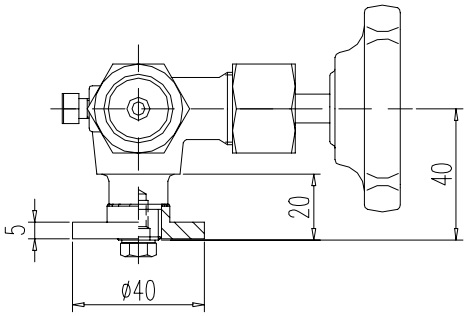

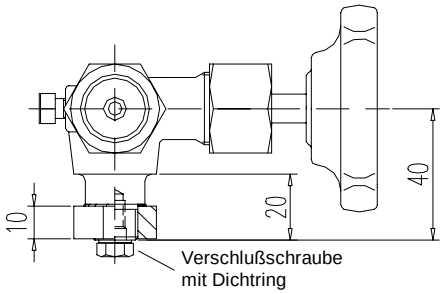

D V G W - Registrierung	
DVGW-Registrier-Nr.	DG-4315BQ0226

MONTAGEZUBEHÖR siehe Rubrik 10

PN	Anschlußgewinde d	Werkstoff	Bestell-Nr. mit Prüfflansch Ø 40 x 5 mm	Bestell-Nr. mit Prüfflansch 60 x 25 x 10 mm
100	G 1/2	Messing Stahl Edelstahl	S004.27.060 S004.27.160 S004.27.260	S004.27.070 S004.27.170 S004.27.270

Einzelteile	Messing	Stahl	Edelstahl
	DIN - Werkstoffnummer		
Gehäuse	Messing	1.0460	1.4571
Flansch	Messing	Stahl	1.4571
Ventilspindel	1.4104		1.4571
Ventilkegel	1.4104		1.4571
Dichtungen	FPM		
Dichtungshalter	Messing		1.4571
Überwurfmutter	Stahl verzinkt	Stahl	Edelstahl
Spannmuffe	Messing	Stahl	Edelstahl
Verschlußschraube	Stahl		A4-70
Entlüftungsschraube	1.4571		
Handrad	Kunststoff		

- Gehäuse: Messing: Preßteil
  Stahl / Edelstahl: Gesenkschmiedestück
- Oberfläche: Stahl phosphatiert
- innenliegendes Spindelgewinde
- rollverdichtete Ventilspindel mit eingebördeltem Ventilkegel
- max. Betriebsdruck: 100 bar
  Temperatur: - 5°C bis + 60°C
- Prüfgrundlagen: DVGW VP 308
- für alle Gase nach DVGW-Arbeitsblatt G 260
- mit Abnahmeprüfzeugnis nach EN 10 204/3.1 lieferbar