| Rep. | Nom | Code | N° | Qté |
|---|---|---|---|---|
| 1 | ECRAN DE SEPARATION ENTRE PHASES | 26003121 | dg | 4 |
| 2 | POIGNEE CDE TYPE S4 | 14433111 | plan | 1 |
| 3 | POIGNEE CDE DIRECT | 27997012 | / | 1 |
| 4 | ECRAN DE PROTECTION DES PLAGES 3P | 26983120 | / | 2 |

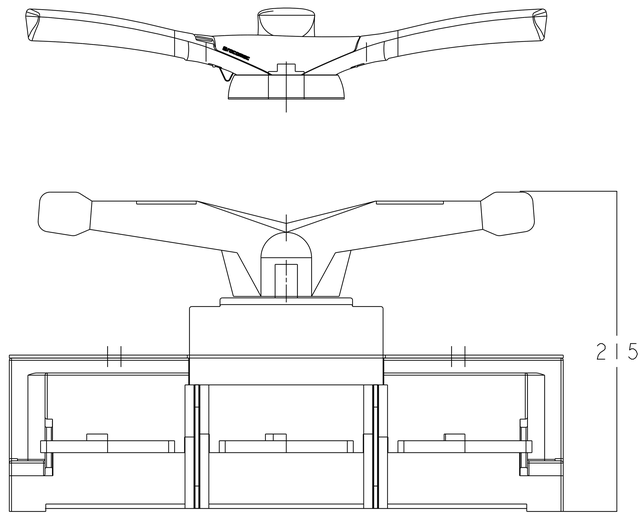


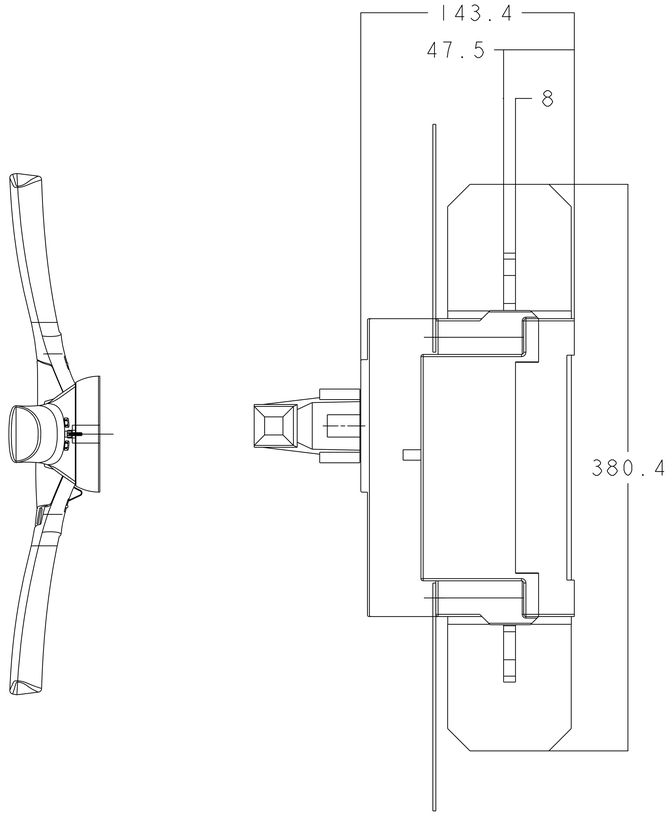


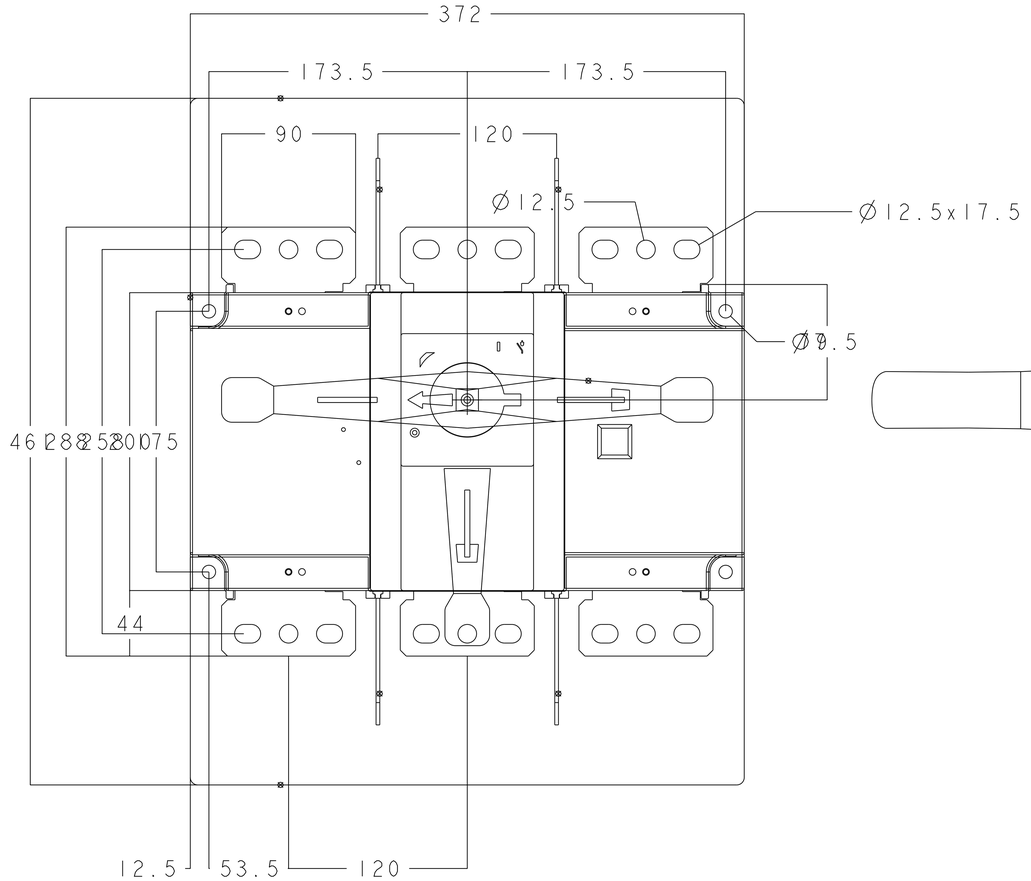


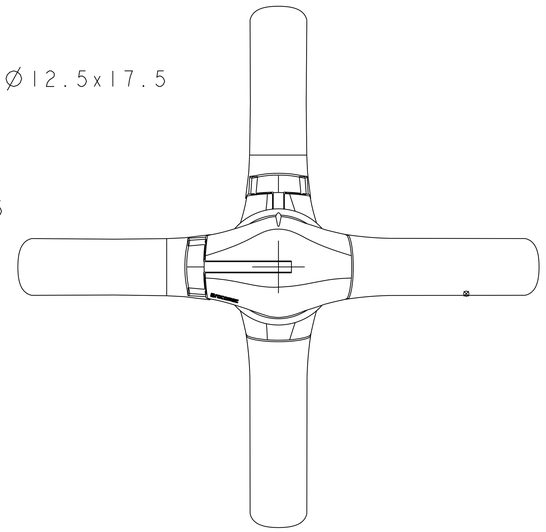
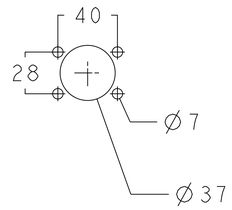
**DOOR DRILLING**